FORMIKO HYDRAULICS

РОТАТОР FHR 6FD1

60 кН

-50 кН

30 кН

-25 кН

1850 nm

45 кг

25 л/мин

КОРПУС ИЗ КОВАНОЙ СТАЛИ

ДВОЙНОЙ РОЛИКОВЫЙ/КОНИЧЕСКИЙ ПОДШИПНИК

	R	R	GO/GC	GO	GC
L80 ø35 мм	1/2" BSP	250 бар	1/2" BSP	250 бар	300 бар

Верхняя часть ротатора выполнена в виде вилки для шарнирного соединения. Крепкая и надёжная конструкция, позволяющая выдерживать перегрузки. Ширина вилки (в месте крепления к подвеске) является стандартной 80мм и диаметр оси (пальца) 35мм.

Гидравлический ротатор FHR 6FD1 идеален для профессионального использования в в лесозаготовке, в сельском хозяйстве, в дорожно-строительной отрасле, в переработке отходов, в грузоперевозках и перегрузке материалов и сырья.

FHL 02

Нижняя часть ротатора выполнена в виде фланца для непосредственного монтажа на грейфере или инструменте при помощи винтов

	GO/GC	GO/GC
ø173 17(x6) мм	1/2" BSP	1/2" BSP

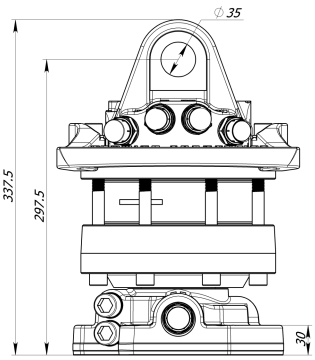

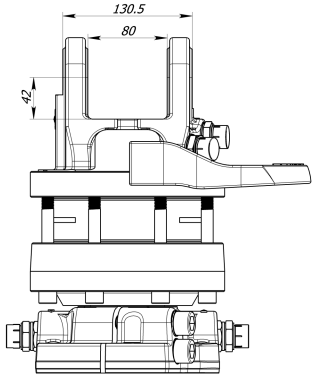

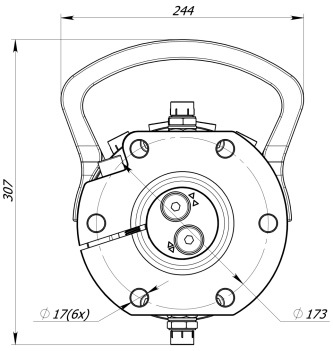

Пожалуйста, отправьте Ваш запрос на адрес sales@formiko.lv для получения дополнительной технической информации и цен

Formiko Hydraulics ООО
ул.Дзирциема, д.119, к.1
LV1055 Латвийская Республика г.Рига

+371 294 49 552
+371 264 59 383
sales@formiko.lv
www.formiko.lv

Доступны штуцеры с метрической резьбой по запросу FHR 6FD1

2 YEAR FORMIKO HYDRAULICS WARRANTY

ЛЕСОЗАГОТОВКА ГРУЗОПЕРЕВОЗКИ СЕЛЬСКОЕ ХОЗЯЙСТВО СТРОИТЕЛЬСТВО ПЕРЕРАБОТКА ОТХОДОВ

Данный документ сформирован автоматически на сайте www.formiko.lv 03/15/2021.
Старайтесь обходиться без бумажных копий и следите за актуальностью документа!

FORMIKO HYDRAULICS

РОТАТОР FHR 6FD1

Гидравлический ротатор FHR 6FD1 идеален для профессионального использования в в лесозаготовке, в сельском хозяйстве, в дорожно-строительной отрасле, в переработке отходов, в грузоперевозках и перегрузке материалов и сырья.

Верхняя часть ротатора выполнена в виде вилки для шарнирного соединения. Крепкая и надёжная конструкция, позволяющая выдерживать перегрузки. Ширина вилки (в месте крепления к подвеске) является стандартной 80мм и диаметр оси (пальца) 35мм.

Нижняя часть ротатора выполнена в виде фланца для непосредственного монтажа на грейфере или инструменте при помощи винтов

Ротатор FHR 6FD1 конструктивно представляет собой надёжный лопастной мотор, обеспечивающий крутящий момент 1850Нм при 25МПа.

Formiko Hydraulics ротатор FHR 6FD1 снабжён двойными подшипниками для стойкости как к растягивающим, так и к сжимающим нагрузкам.

важнейшие части ротатора изготовлены из кованой стали для обеспечения повышенной устойчивости ударным и деформирующим нагрузкам.

Formoko ротатор FHR 6FD1 является совместимым с FHL 02 линейками подвесок.

Ротатор для транспортировки упаковывается в компактную картонную коробку размерами 400x250x250мм.

На эту продукцию предоставляем гарантию ДВА года ротатор.

Пожалуйста, отправьте Ваш запрос на адрес sales@formiko.lv для получения дополнительной технической информации и цен

Formiko Hydraulics ООО
ул.Дзирциема, д.119, к.1
LV1055 Латвийская Республика г.Рига

+371 294 49 552
+371 264 59 383
sales@formiko.lv
www.formiko.lv

Доступны штуцеры с метрической резьбой по запросу FHR 6FD1

ЛЕСОЗАГОТОВКА ГРУЗОПЕРЕВОЗКИ СЕЛЬСКОЕ ХОЗЯЙСТВО СТРОИТЕЛЬСТВО ПЕРЕРАБОТКА ОТХОДОВ

Данный документ сформирован автоматически на сайте www.formiko.lv 03/15/2021.
Старайтесь обходиться без бумажных копий и следите за актуальностью документа!